

DOTD-330

DOTD-330-B

Detector óptico-térmico convencional

Descripción

Los detectores ópticos térmicos convencionales de la nueva serie 300 han sido desarrollados utilizando una avanzada tecnología electrónica para ofrecer un producto muy compacto, robusto y flexible al mismo tiempo que renueva el elegante diseño de la serie anterior con una línea más moderna y actualizada.

La nueva gama óptica convencional se ofrece en versiones en color blanco y negro. Como en la serie anterior, es posible obtener detectores con colores personalizados.

Los detectores ópticos convencionales DOTD-330 están basados en la combinación de una avanzada cámara de detección de efecto Tindall o de análisis de luz dispersa junto con sensores de detección térmica según EN54-5 y EN54-5. La cámara óptica ha sido cuidadosamente diseñada con una geometría precisa cuyo laberinto evita falsas alarmas debidas a las corrientes de aire y facilita la conducción del humo al sensor. Este detector incorpora algoritmos de compensación de la suciedad de la cámara, que aseguran la máxima vida útil libre de alarmas indeseadas a causa de la suciedad acumulada con el transcurso del tiempo y simplifica las tareas de mantenimiento dentro de este periodo. La nueva geometría, DPT, discrimina de partículas de mayor peso evitando que penetren en el interior de la cámara.

Los detectores DOTD-330 admiten la configuración de hasta 3 perfiles de sensibilidad configurables, lo que permite adaptarlos fácilmente a los requisitos específicos de cada instalación. Los detectores DOTD-330 se pueden configurar mediante el programador PGD-300C y PGD-300CX.

Perfil	Modo	Sensibilidad Óptica	Detección Humo	Detección Térmica	Descripción
1	Óptico	Muy alta	X		Respuesta rápida con mínima persistencia de humo para la activación, idóneo para zonas limpias y mayor anticipación de la alarma con fuegos latentes
		Alta	X		Requiere menor persistencia y densidad de humo en la cámara.
		Normal	X		Configuración por defecto
		Baja	X		Requiere mayor persistencia y densidad de humo en la cámara.
		Muy baja	X		Requiere alta persistencia de humo en la cámara. Mejora la respuesta frente falsas alarmas con episodios muy aleatorios de polvo en ambiente.
2	Térmico	----		X	Detección sólo térmica en clase A2
3	Óptico o Térmico	Muy alta	X	X	Detección de humo o calor. Respuesta óptica sensibilidad muy alta o térmica clase A2
		Alta	X	X	Detección de humo o calor. Respuesta óptica sensibilidad alta o térmica clase A2
		Normal	X	X	Detección de humo o calor. Respuesta óptica normal ó térmica en clase A2. Configuración por defecto.
		Baja	X	X	Detección de humo o calor. Respuesta óptica baja o térmica en clase A2
		Muy baja	X	X	Detección de humo o calor. Respuesta óptica muy baja o térmica en clase A2

Los detectores convencionales de la serie 300 son completamente compatibles con las bases Z-200 y con cualquiera de las centrales convencionales Detnov.

Los detectores de esta serie no tienen polaridad facilitando el conexionado libre de errores.

Características y dimensiones

- Diseño renovado y elegante
- Compensación de deriva
- 5 perfiles de ajuste de sensibilidad óptica: Muy baja, baja, normal , alta y muy alta
- Conexión a 2 hilos sin polaridad
- Compatible con cualquier central convencional Detnov
- Permite ser configurado mediante PGD-300C y PGD-300CX (a partir de la versión de firmware 1.17)
- Contador de tiempo de uso: Facilita el mantenimiento según solicitado en el nuevo RIPCI
- Modo de funcionamiento: Óptico, térmico y óptico o térmico.
- Parpadeo del led configurable.

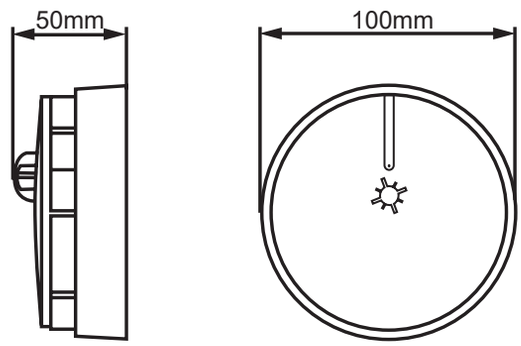

Características técnicas

Detector		
	Características de lazo: Tensión de trabajo: Consumo en reposo : Consumo en alarma:	 de 9 a 38VDC < 300 µA < 35 mA
Conexionado		
	2 x 1,5 mm² trenzado conexión a base Z-200	
Entorno		
	Temperatura trabajo:	De -10ºC a 60ºC
	Humedad relativa:	95% sin condensación
	Índice IP:	IP40
Características físicas		
	Cabeza (altura x diámetro):	40 mm x 100 mm
	Base (altura x diámetro):	5 mm x 100 mm
	Material:	ABS
	Color: DOTD-330: DOTD-330-B:	 Blanco Negro
	Peso:	90 gr
Certificación		
	EN54-5 (clase A) y EN54-7	
	Nº certificado:	0370-CPR-7622

Accesorios



Z-200 y Z-200-B



Z-200-H y Z-200-H-B



STD-200 y STD-200-B



PINTDET



PGD-300C y PGD-300CX



STI-9604



STI-9605